Модули ввода/вывода DO-FA-12 и DO-FA-12-H

12-канальные модули с цифровыми выходами типа Form A

Вступление

DO-FA-12 и DO-FA-12-H - это 12 канальные модули ввода/вывода с цифровыми выводами.

Цифровые выходы поддерживают цифровые типы точки формы A. Реле формы A рассчитаны для применений прямой нагрузки.

Функции

Модульная и масштабируемая система

Модули являются частью модульной системы, обеспечивающей питание и обмен данных по общей шине. Модули соединяются в один этап: просто сдвиньте модули вместе, используя встроенные соединители.

Запатентованная конструкция из двух частей

Каждый модуль можно отделить от монтажного основания, к которому подсоединяются все необходимые проводники, а затем на это основание устанавливается электронный модуль. Запатентованные фиксаторы служат ручками при отсоединении модуля от его монтажного основания. Все важные компоненты снабжены защитной крышкой, обеспечивающей естественное охлаждение.

© 2014 Schneider Electric. Все права защищены.

Товарные знаки и зарегистрированные товарные знаки являются собственностью соответствующих владельцев.
03-13004-02-ru Июль 2014

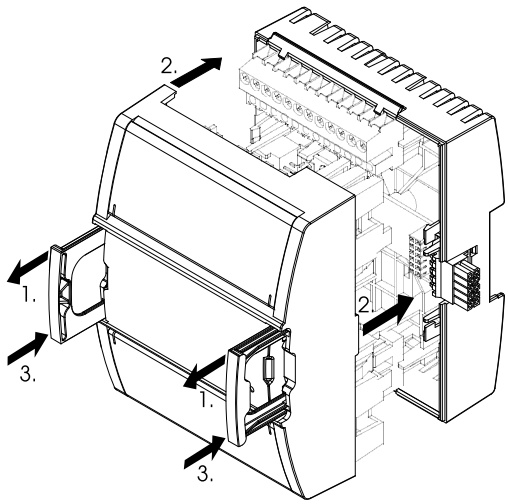

Рисунок: Конструкция из двух частей

Горячее подключение и горячая замена

Поскольку для важных приложений требуется круглосуточная работа, компания Schneider Electric разработала модули ввода-вывода для горячего подключения к монтажным основаниям и горячей замены модулей на их основаниях. Подобная конструкция обеспечивает непрерывную подачу питания и обмен данными во время выполнения сервисных работ.

Автоадресация

Функция Автоадресация устраняет необходимости настройки DIP переключателей или нажатия кнопок ввода в эксплуатацию. С семейством Automation Server каждый модуль автоматически знает свою последовательность в цепи и назначается соответственно, что значительно сокращает время проектирования и техобслуживания.

Простой монтаж на DIN-рейку

Для монтажа на панели фиксаторы легко переводятся в заблокированное положение. Конструкция фиксаторов обеспечивает простую и быструю установку и снятие монтажного основания с DIN-рейки.

Удобная маркировка клемм

Клеммы модуля ввода/вывода имеют четкую маркировку и защищены прозрачными крышками. Чтобы получить доступ к верхним и нижним клеммам для обслуживания, снимать модуль не требуется. ПО StruxureWare Building Operation WorkStation может создавать настраиваемые маркировки в заводском исполнении для каждого модуля. Перфорированные листы формата Letter и A4 с маркировочными этикетками поставляются в качестве дополнительных принадлежностей.

Возможность многорядной установки на панели

Семейство модулей Automation Server соединяются в ряд через встроенные разъемы. При необходимости можно установить модули в несколько рядов, для этого доступны удлинители.

Светодиодные индикаторы состояния

Модуль ввода/вывода оборудован индикатором состояния, определяющим исправность и состояние модуля.

У каждого канала цифрового выхода есть специальный индикатор состояния с использованием зеленого СИД.

Переключатели ручной/выкл./авто

Передняя панель DO-FA-12-H включает переключатели ручн./выкл./авто (HOA) для перехвата управления цифровыми выходами.

Положение переключателя HOA считывается через пользовательские интерфейсы, такие как ПО StruxureWare Building Operation WorkStation, обеспечивая более точный контроль и управление.

Технические характеристики

Выходные каналы 12

Мощность входного питания постоянного тока .....1,8 Вт

Напряжение входного питания постоянного тока .....24 В пост. тока

Окружающая среда

Внешняя температура, рабочая .....0 - 50 °C (32 - 122 °F)

© 2014 Schneider Electric. Все права защищены.

Товарные знаки и зарегистрированные товарные знаки являются собственностью соответствующих владельцев.

Внешняя температура, хранение.....от -20 до +70 °C (от -4 до +158 °F)

Максимальная влажность.....95 % отн. влажности, без конденсации

Материал

Класс пластика.....UL94-5VB

Корпус .....Экологический АБС/поликарбонат

Класс корпуса.....IP 20

Механический

Размеры, в т. ч. монтажного основания .....90 Ш x 114 В x 64 Г мм (3,6 Ш x 4,5 В x 2,5 Г дюймы)

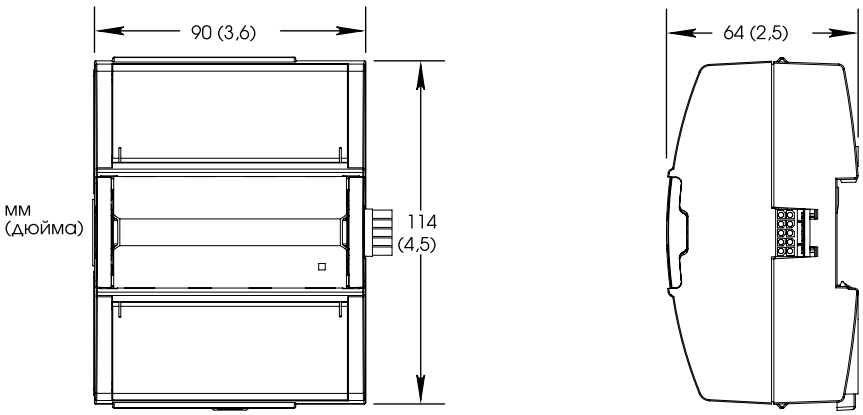

Вес (включая монтажное основание) .....0,317 кг (0,70 фунтов)

Вес (без монтажного основания) .....0,194 кг (0,43 фунта)

Монтажное основание TB-IO-W1

Номера компонентов

DO-FA-12, модуль ввода/вывода
12 цифровых выходов, типа Form A SXWDOA12X10001

DO-FA-12-H, модуль ввода/вывода с переключателями HOA
12 цифровых выходов типа Form A с принудительными переключателями Ручн./выкл./авто SXWDOA12H10001

TB-IO-W1, Монтажное основание для модуля ввода/вывода
(Требуется для каждого модуля ввода/вывода).....SXWTBIOW110001

Номера деталей принадлежностей

DIN-RAIL-CLIP, концевой зажим DIN-планки
упаковка из 25 частей.....SXWDINEND10001

PRINTOUT-A4-W1, распечатки для маркировки клемм
Лист размера A4, 100 листов, 18 маркировки на лист SXWTERLBL10011

PRINTOUT-LTR-W1, распечатки для маркировки клемм
лист размера Letter, 100 листов, 16 маркировки на лист.....SXWTERLBL10012

S-CABLE-L, удлинитель S-кабеля для соединителей в форме L шины ввода-вывода сервера автоматизации
1.5 m.....SXWSCABLE10002

S-CABLE-L, удлинитель S-кабеля для соединителей в форме L шины ввода/вывода сервера автоматизации
0.75 m.....SXWSCABLE10003

© 2014 Schneider Electric. Все права защищены.

Товарные знаки и зарегистрированные товарные знаки являются собственностью соответствующих владельцев.

Цифровые выходы

Цифровые выходы типа Form A модулей ввода/вывода DO-FA-12 и DO-FA-12-H - это замыкающие контакты с общей клеммой (C) и одна нормально разомкнутая клемма (NO). Клеммы изолированы от заземления.

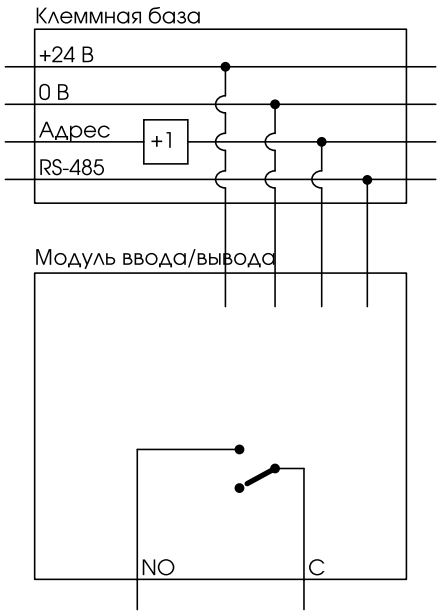

Рисунок: Внутренняя конфигурация цифрового выхода типа Form A

Шина модулей ввода/вывода в терминальной части обеспечивает питание и адресацию для модуля ввода/вывода.

Значение адреса в шине ввода/вывода увеличивается на один для каждого монтажного основания. Шина ввода/вывода также обеспечивает обмен данными RS-485 между модулем ввода/вывода и Automation Server.

Технические характеристики

Цифровые выходы

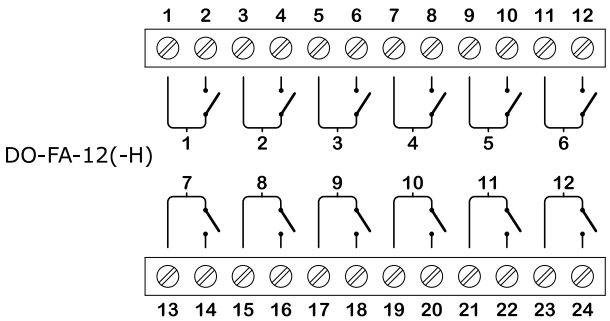

Номинал контакта .....250 VAC/30 VDC, 2 A

Тип переключения .....Реле типа Form C
.....Однополюсный выключатель
.....Нормально разомкнутый

Изолирующий контакт к заземлению системы .....3000 В пер. тока

Предельное число циклов .....По меньшей мере 100 000 циклов

Минимальная ширина импульса .....100 мс

© 2014 Schneider Electric. Все права защищены.

Товарные знаки и зарегистрированные товарные знаки являются собственностью соответствующих владельцев.

Полярность LED, включенное реле .....Вкл.
Полярность LED, выключенное реле .....Выкл.
Цвет LED .....Зеленый

Для защиты от сверхтока, который может создаваться проводкой на объекте, см. руководство аппаратного обеспечения семейства Automation Server.

Регламентирующие примечания

FC Федеральная комиссия связи
Правила и нормы FCC, глава 47 Свода федеральных постановлений (CFR), часть 15, класс B
Данное устройство соответствует части 15 Правил FCC. При эксплуатации устройства следует учитывать два следующих условия: (1) это устройство не должно вызывает вредных помех; (2) Данное устройство может подвергаться воздействию помех, в том числе препятствующих его нормальной работе.

Отраслевой стандарт Канады
ICES-003
Это цифровое устройство класса B, соответствующее всем требованиям Канадских правил использования оборудования, вызывающего помехи.

N1831 **C-Tick** (Австралийская организация по вопросам связи **(ACA)**)
AS/NZS 3548
Данное оборудование обозначено маркировкой C-Tick и соответствует нормам по электромагнитной совместимости и радиосвязи Управления по связи Австралии (ACA), имеющим юридическую силу в сообществах Австралии и Новой Зеландии (AS/NZS).

CE **CE -** Соответствие нормам Европейского союза **(EC)**
2004/108/EC Директива по электромагнитной совместимости
Настоящее оборудование соответствует правилам Официального журнала Европейского Союза по урегулированию самопровозглашения маркировки для Европейского Союза, как указано в вышеупомянутой(ых) директиве(ах), посредством обеспечения следующих стандартов: IEC/EN 61326-1 товарный стандарт, IEC/EN 61010-1 стандарт безопасности.

WEEE - Директива Европейского союза **(EC)**
Настоящее оборудование и его упаковка обозначены маркировкой об отходах электрического и электронного оборудования (WEEE) в соответствии с директивой Европейского Союза (EC) 2002/96/EC, регламентирующей порядок утилизации и переработки электрического и электронного оборудования в Европейском сообществе.

c UL us LISTED E87140 Продукты, указанные в перечне **UL 916** для США и Канады, оборудование открытого класса для управления электроснабжением

© 2014 Schneider Electric. Все права защищены.

Товарные знаки и зарегистрированные товарные знаки являются собственностью соответствующих владельцев.
03-13004-02-ru Июль 2014